Taller 01 - PROBLEMAS PROPUESTOS DE ANGULOS ENTRE PARALELAS

Facultad de Educación **Programa académico:** Licenciatura en Matemáticas
Curso: Fundamentos de geometría **Docente:** Uriel José Solano Sánchez

Objetivo:
Aplicar las propiedades fundamentales de ángulos formados entre rectas paralelas cortadas por secantes para resolver problemas geométricos que involucran relaciones algebraicas, desarrollando habilidades de razonamiento espacial, identificación de patrones y resolución de ecuaciones en contextos geométricos.

Indicaciones: Lee cada pregunta con atención y responde cada ejercicio con el mayor detalle posible. Según sea el caso, trabaja con todas las cifras decimales y al final del ejercicio, redondea tus respuestas a dos cifras decimales. Realice la justificación y procedimiento de cada ejercicio.

PROBLEMA 01. Si L_1 // L_2. Calcule la m ∠ x

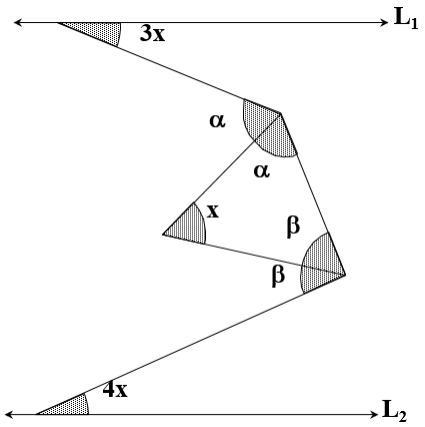

A) 10° B) 20° C) 30° D) 40° E) 50°

PROBLEMA 02. Si m // n. Calcule la m ∠ x

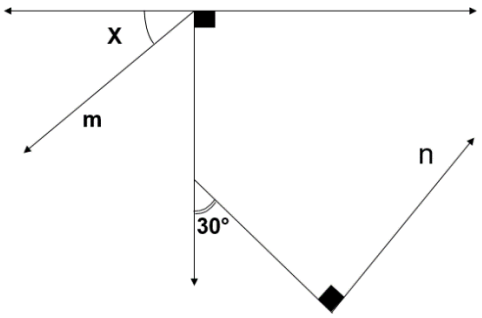

A) 18° B) 20° C) 30° D) 36° E) 48

PROBLEMA 03. Si m // n. Calcule la m ∠ α

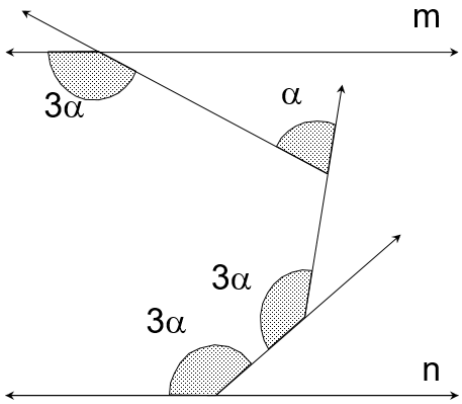

A) 15° B) 22° C) 27° D) 38° E) 45°

PROBLEMA 04. Si m // n . Calcule el valor de "x"

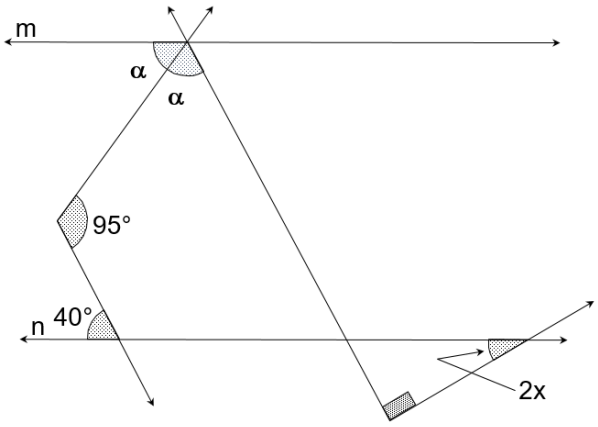

A) 10° B) 15° C) 20° D) 25° E) 30

PROBLEMA 05. Calcule la m ∠ x

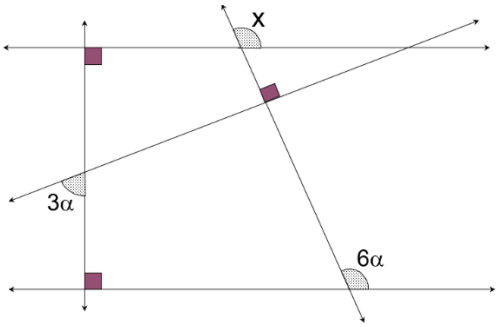

A) 99° B) 100° C) 105° D) 110° E) 120°

PROBLEMA 06. Si m // n. Calcule la m ∠ x

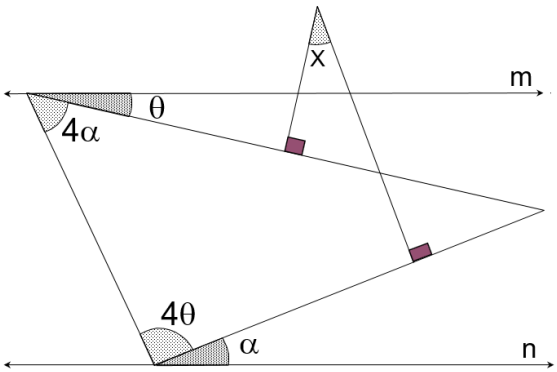

A) 22° B) 28° C) 30° D) 36° E) 60

PROBLEMA 07. Si m // n. Calcule la m ∠ x

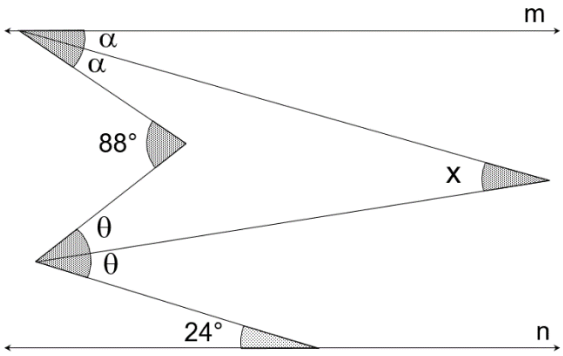

A) 24° B) 25° C) 32° D) 35° E) 45°

PROBLEMA 08. Si m//n y θ - α = 80°. Calcule la m∠x

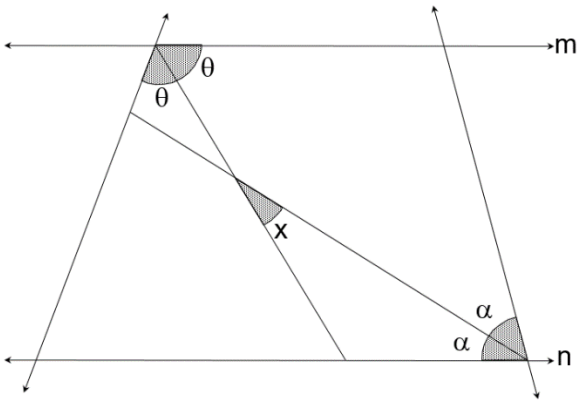

A) 60° B) 65° C) 70° D) 75° E) 80°

PROBLEMA 09. Si m // n. Calcule la m ∠ x

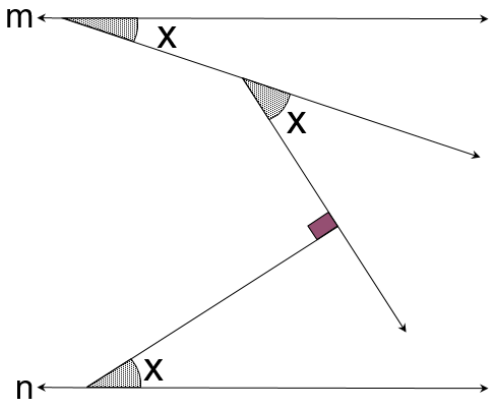

A) 20° B) 30° C) 40° D) 50° E) 60°

PROBLEMA 10. Si m // n. Calcule la m ∠ α

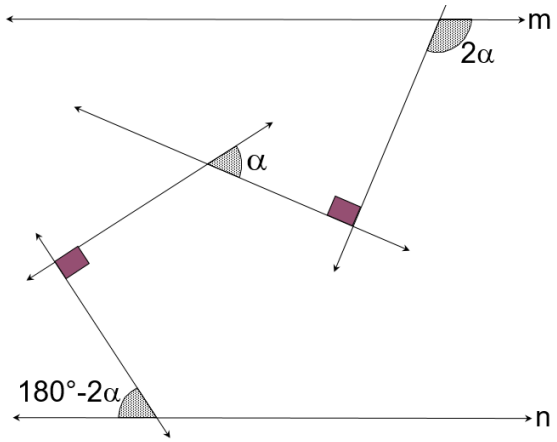

A) 46° B) 48° C) 50° D) 55° E) 60°

PROBLEMA 11. Si m // n. Calcule la m ∠ x

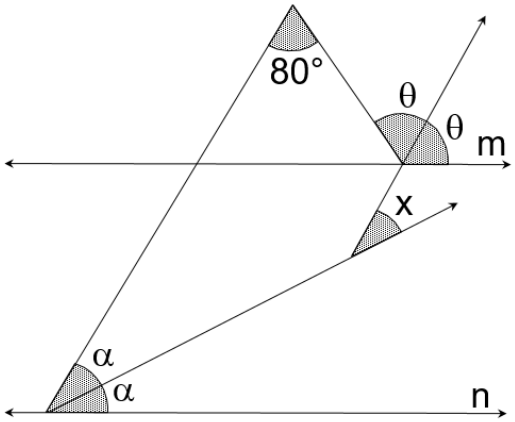

A) 30° B) 36° C) 40° D) 45° E) 50

PROBLEMA 12. Si m // n. Calcule la m ∠ x

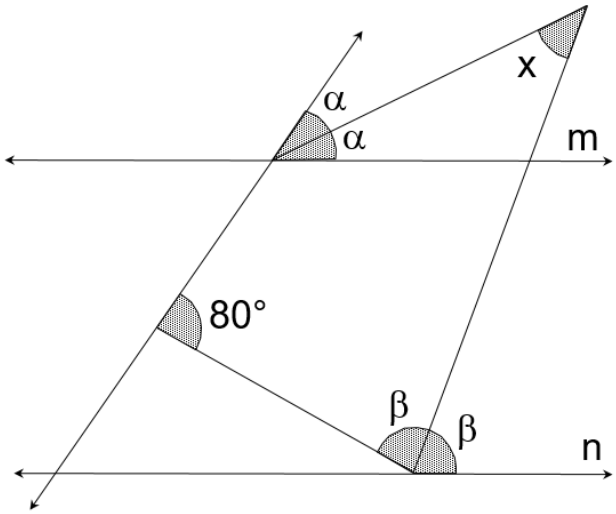

A) 30° B) 40° C) 50° D) 60° E) 70°